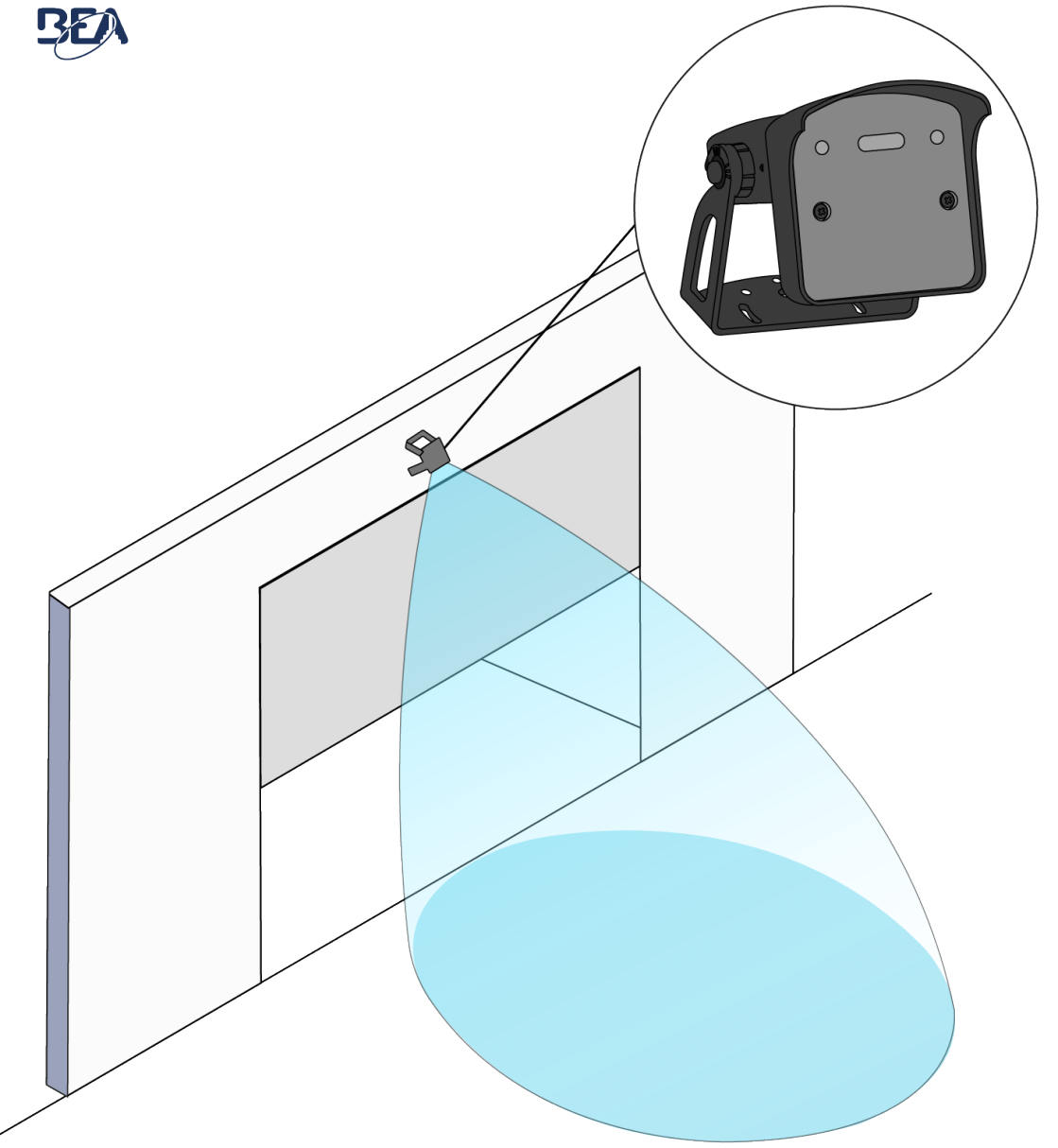

# FALCON ARTEK

Sensor de apertura para puertas industriales automáticas

Guía del usuario para la versión de software SW 0100 y superior (consulte la etiqueta de seguimiento del producto)

## 1. USO PREVISTO

El Falcon Artek es un sensor de apertura para puertas industriales automáticas que funciona con la tecnología radar avanzada Artek.

El Falcon Artek se puede cambiar la forma del lóbulo radar de ancho a estrecho y viceversa.

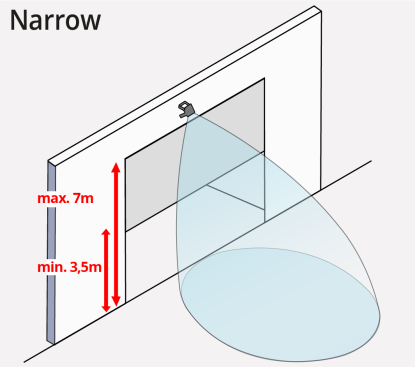


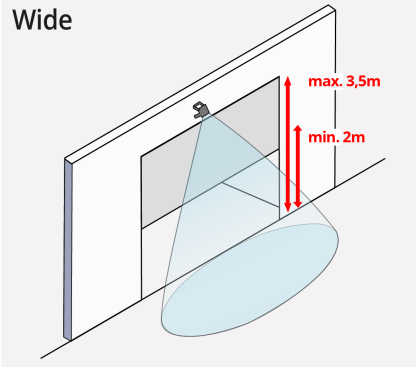


- El fabricante del sistema que incorpora el sensor es responsable de la conformidad del sistema con las normativas nacionales e internacionales aplicables, así como con las normas de seguridad y protección.
- El sensorv no puede utilizarse para fines distintos al previsto.
- Solo el personal instruido y autorizado puede instalar y configurar el sensor.
- El instalador debe leer, comprender y seguir las instrucciones proporcionadas en este manual. Una instalación incorrecta puede provocar un funcionamiento incorrecto del sensor.
- El fabricante del detector no se hace responsable de lesiones o daños derivados de un uso incorrecto, una instalación inadecuada o un ajuste inapropiado del sensor.
- Se asume que el entorno de uso previsto no ofrece protección contra la corrupción.
- Todas las conexiones cableadas se consideran internas al sistema completo.
- Comprobar siempre el correcto funcionamiento de la instalación antes de abandonar el lugar.

## 2. CONSEJOS

| | | |
|---|---|---|
| Evita vibraciones, condensación y cambios de temperatura repentinos o extremos. | No cubras el sensor. | Evita mover objetos dentro del campo de detección y piezas metálicas en el entorno cercano al sensor que puedan obstruir el campo de detección. |

## 3. DESCRIPCIÓN

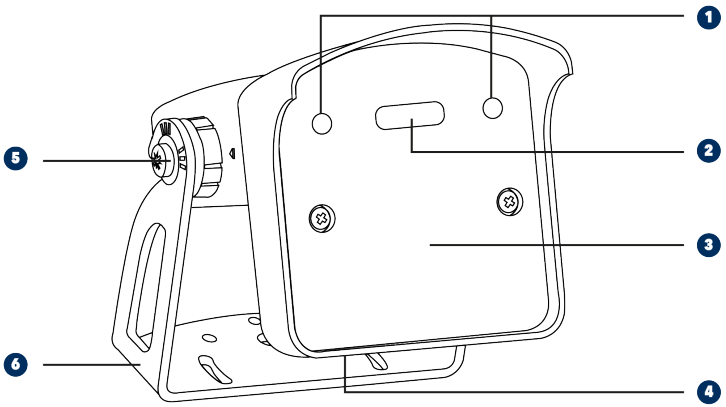


| | | | | | |
|---|---|---|---|---|---|
| 1 | LED de salida 1 y 2 | 3 | Antena frontal / antena de radar | 5 | Indicación de ángulo |
| 2 | LED Bluetooth®* | 4 | Cableado | 6 | Soporte |

### SEÑALES LED

| | | | | | |
|---|---|---|---|---|---|
| | Apertura | | El LED verde parpadea | | El LED parpadea en rojo y verde |
| | Bluetooth® | | El LED rojo parpadea | x | El LED naranja parpadea x veces |
| | LED apagado | | | | |

* El LED de Bluetooth® se apaga automáticamente después de 30 minutos de funcionamiento.

## 4. CABLEADO




Suministro eléctrico

SALIDA 1

SALIDA 2

Conecta los cables al operador. Elige entre un contacto NA y NC.

## 5. MONTAJE DEL DETECTOR

1. **Posición de montaje**

Posiciona el sensor en el centro de la puerta.

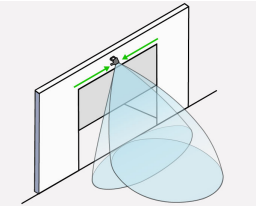

2. **Montaje del soporte**

Retira el soporte del sensor. Taladra 2 orificios. Fija el soporte firmemente.

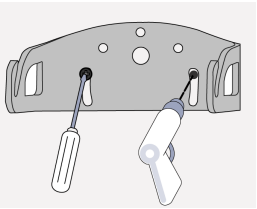

3. **Orientación del sensor**

Coloque el sensor en el soporte.

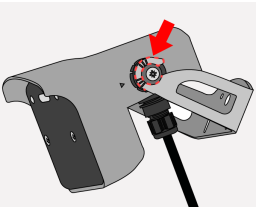

**NOTA**

Fija el sensor firmemente. Para la mayoría de las instalaciones, recomendamos un ángulo de 30°.

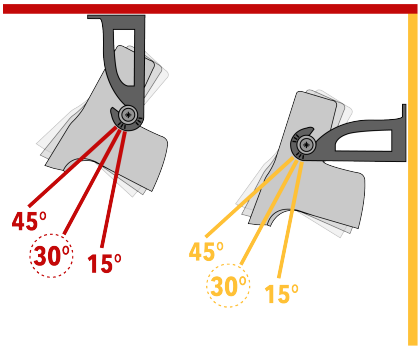


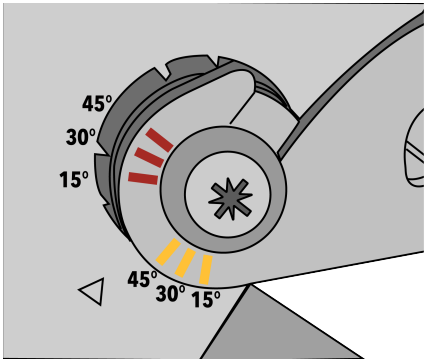


Ajusta el ángulo del sensor para posicionar el campo de detección y aprieta firmemente el tornillo.

## SELECCIONA LA FORMA DEL LÓBULO DEL RADAR EN FUNCIÓN DE LA ALTURA DEL SENSOR.

Altura de montaje: **5 m**
**Estrecho**

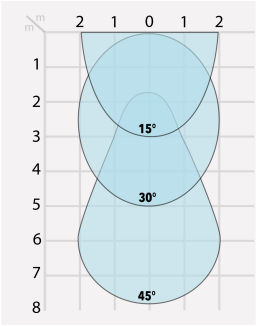


Altura de montaje: **3,5 m**
**Estrecho**

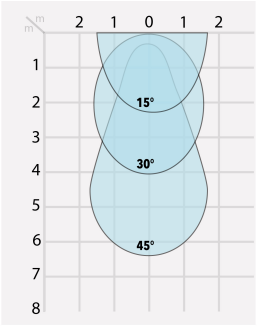


Altura de montaje: **2,5 m**
**Ancho**

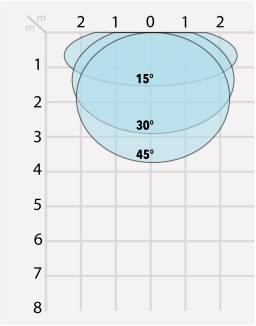


Todas las dimensiones del campo de detección se han medido en condiciones óptimas y con el tamaño de campo ajustado al valor 9.

# 6. INSTALACIÓN MEDIANTE APLICACIÓN

Escanea el código QR o abre el siguiente enlace para descargar e instalar la aplicación móvil.

https://apps.apple.com/dk/app/falcon-set/id6737254354?platform=watch

https://play.google.com/store/apps/details?id=com.beasensors.falcon&pcampaignid=web_share




El LED blanco de Bluetooth® parpadea lentamente. Al encender el dispositivo o después de reiniciarlo, el Bluetooth permanece activado durante 30 minutos desde el último uso y, posteriormente, se desactiva automáticamente.

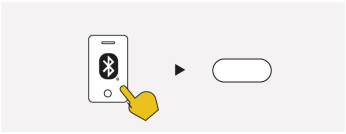

Abre la aplicación móvil Falcon Artek y conéctala al sensor. Durante el proceso de conexión, el LED de Bluetooth® parpadea rápidamente.

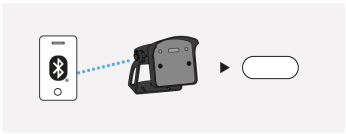

Una vez conectado, el LED blanco del Bluetooth se enciende.

**Inicio**

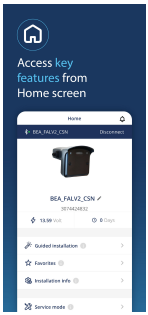


**Instalación guiada**

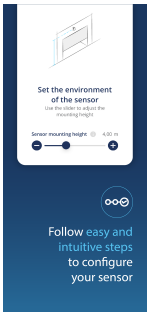


**Configuración**

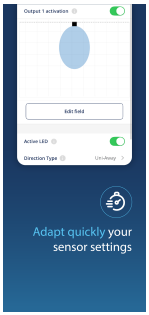


**Visualizador**

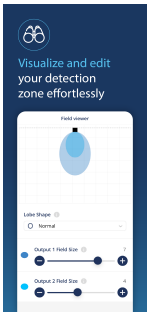


**Diagnóstico**

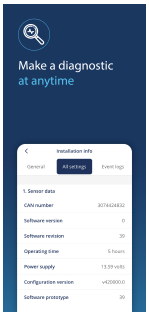

## 7. CONFIGURACIÓN

Esta es la lista de ajustes que se pueden configurar a través de la aplicación móvil para cada salida de forma independiente.

El único parámetro que afecta a ambas salidas es la forma del lóbulo.

| **Tamaño del campo** | 0 | 1 | 2 | 3 | 4 | 5 | 6 | ***7*** | 8 | 9 |
|---|---|---|---|---|---|---|---|---|---|---|
| **Tiempo de apertura** | ***0,5 s*** | 1 s | 2 s | 3 s | 4 s | 5 s | 6 s | 7 s | 8 s | 9 s |
| **Lógica de salida** | ***NO*** | NC | | | | | | | | |
| **Modo de dirección** | Bi | ***Uni*** | Away Uni | | | | | | | |

***Valores de fábrica***

### Ajustes del filtro de detección:

| **Filtro de detección** | | **1** | 2 | 3 | 4 | 5 | 6 | | | |
|---|---|---|---|---|---|---|---|---|---|---|

Para filtrar correctamente a los peatones y el tráfico transversal, selecciona el nivel de filtro adecuado según el ángulo y la altura de instalación.

| | |
|---|---|
| **1:** | Sin filtro específico |
| **2:** | Filtro de interferencias |
| **3-6:** | Consulta la siguiente tabla para ajustar el nivel de filtro adecuado |

| | **Lóbulo estrecho Altura de montaje: 3,5 m - 7 m** | **Lóbulo ancho Altura de montaje: 2 m - 3,5 m** |
|---|---|---|
| 15° | 3 | 3 |
| 30° | 4 | 4 |
| 45° | 5 | 4 |
| +45° | 6 | 5 |

## 8. RESOLUCIÓN DE PROBLEMAS

| LED | Estado | Explicación/solución |
|---|---|---|
|  | La puerta permanece cerrada. El LED permanece apagado. | **El detector está apagado. Revisa el cableado y la fuente de alimentación**<br>El ajuste del control de la puerta se establece en el valor “cerrado”. Cambia el ajuste del control de la puerta a “Auto” a través de la aplicación móvil. |
|  | La puerta no reacciona como se esperaba. El LED azul se enciende cuando la puerta está cerrada. | **Configuración de salida incorrecta en el sensor**<br>Cambia el ajuste de configuración de salida en cada sensor conectado al operador de puerta a través de la aplicación móvil |
|  | La puerta se abre y se cierra constantemente . El LED azul se ilumina regularmente. | **El movimiento de la puerta o las vibraciones causadas por el movimiento de la puerta alteran el sensor.**<br>Compruebe que el sensor esté correctamente fijado. |
|  | La puerta se abre sin motivo aparente. El LED azul se enciende. | **En los vestíbulos de esclusas, el sensor puede detectar el movimiento de la puerta opuesta.**<br>Ajusta las dimensiones del campo de detección mediante la aplicación móvil. |
|  | El LED naranja está encendido permanenteme nte. | **El sensor detecta un problema de memoria.**<br>Sustituya el sensor. |
|  | El LED naranja parpadea una vez. | **El sensor indica un fallo interno.**<br>Interrumpe y restablece la alimentación eléctrica. Si el LED vuelve a parpadear, sustituye el sensor. |
|  | El LED naranja parpadea dos veces. | **La alimentación eléctrica está fuera de los límites permitidos.**<br>1. Comprueba la alimentación eléctrica.<br>2. Reduce la longitud del cable o sustituye el cable.<br>**Temperatura interna es demasiado alta.**<br>Protege el sensor de fuentes de calor (sol, calor, aire, etc.). |
|  | La puerta no reacciona como se esperaba. El LED naranja parpadea tres veces. | **Error de comunicación interna.**<br>Interrumpe y restablece la alimentación eléctrica. Si el LED vuelve a parpadear, sustituye el sensor. |

# 9. ESPECIFICACIONES TÉCNICAS

| | |
|---|---|
| **Tecnología** | Radar doppler de microondas |
| **Frecuencia del transmisor** | 24,150 GHz |
| **Potencia irradiada del transmisor** | < 20 dBm EIRP |
| **Densidad de potencia del transmisor** | < 5 mW/cm² |
| **Modo de detección** | Movimiento |
| **Zona de detección** | 4 x 5 m (típico a 30° y tamaño de campo 9) |
| **Velocidad mín. de detección** | 5 cm/s |
| **Ángulos de montaje** | 15° - 45° |
| **Tensión de suministro*** | 12V a 24V CA +/- 10% (50 - 60 Hz) ; 12V a 24V CC +30% / -10% |
| **Consumo máximo de energía** | < 2W |
| **Longitud del cable** | 10 m |
| **Salida*:** | 1 relé electromecánico<br>• Max 1A / 42VDC / 30VAC<br>1 relé electrónico (con aislamiento galvánico, sin polaridad)<br>• Max 100mA / 42VDC / 30VAC |
| **LED** | 2 LED RGB: estado de salida/detección<br>1 LED blanco: Estado BLE |
| **Altura de montaje** | 2 m - 7 m |
| **Dimensiones** | 120 mm (L) × 50 mm (Al) × 50 mm (An) |
| **Material** | PC/ASA/negro |
| **Grado de protección** | IP65 (IEC/EN60529) |
| **Rango de temperatura** | -30 °C a +60 °C conectado / -10 °C a +60 °C no conectado |
| **Humedad** | 0-95% no condensante |
| **Vibraciones** | <2 g |
| **Peso** | 290 g |
| **Nivel de presión acústica de emisión ponderado** | <70 dB (A) |
| **Bluetooth®**** | Ancho de banda de funcionamiento: 2402 MHz - 2480 MHz<br>Potencia máxima transmitida: 12 dBm |

Las especificaciones están sujetas a cambios sin previo aviso. Todos los valores se han medido en condiciones específicas.

*Las fuentes eléctricas externas deben estar dentro de las tensiones especificadas y garantizar el doble aislamiento de las tensiones primarias.

** La marca denominativa y los logotipos de Bluetooth® son marcas comerciales registradas propiedad de Bluetooth SIG, Inc., y cualquier uso de dichas marcas por parte de BEA se realiza bajo licencia. Otras marcas y nombres comerciales son propiedad de sus respectivos propietarios.

## 10. CONFORMIDAD

| | |
|---|---|
| BEA Sensors declara por la presente que este producto cumple con la legislación europea 2014/53/UE (RED) y 2011/65/UE (RoHS).<br><br>La declaración de conformidad completa está disponible en nuestro sitio web. | CE |
| Este producto debe eliminarse de forma separada de los residuos municipales sin clasificar. |  |

www.beasensors.com
BEA SA | LIEGE Science Park | ALLÉE DES NOISETIERS 5 - 4031 ANGLEUR [BELGIUM] | T +32 4 361 65 65 | F +32 4 361 28 58 | info-eu@beasensors.com| WWW.BEASENSORS.COM

A **Halma** company

Fabricado por: BEA SA - LIEGE Science Park - Allée des Noisetiers 5 - 4031 Angleur - Bélgica - T +32 4 3616565 - F +32 4 3612858 - info-eu@beasensors.com - www.beasensors.com

CONSÉRVESE PARA USO FUTURO - DISEÑADO PARA IMPRESIÓN A COLOR

©BEA Sensors | Traducción del manual original | 47.1091.01| 03.26