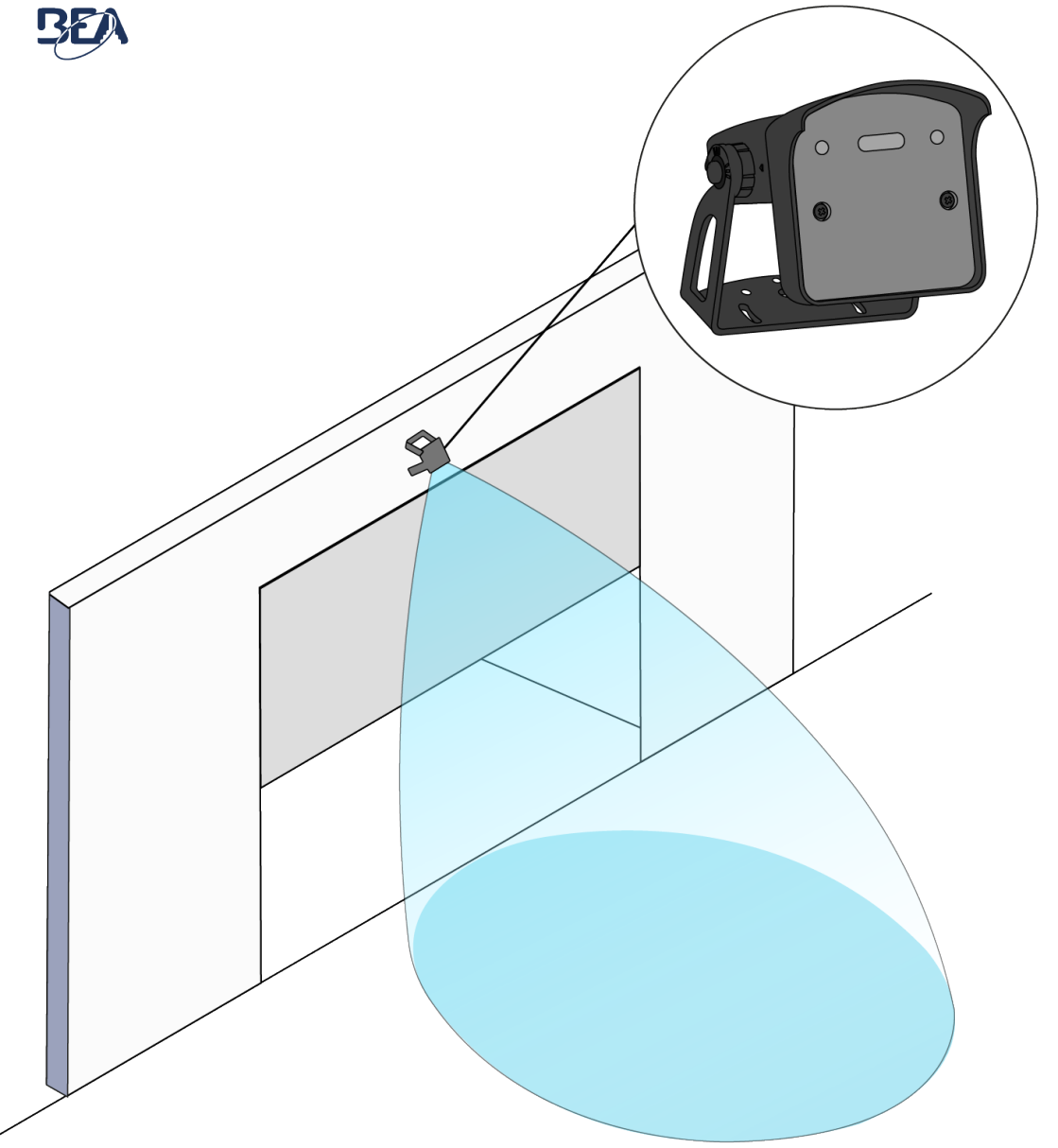

FALCON ARTEK

Détecteur d'ouverture pour portes industrielles automatisées.

Guide de l'utilisateur pour la version SW 0100 et supérieure du logiciel (voir l'étiquette de suivi sur le produit)

1. UTILISATION PRÉVUE

Le Falcon Artek est un détecteur d'activation pour portes industrielles automatisées alimenté par la technologie radar avancée intégrée Artek.

Le Falcon Artek est capable de modifier la forme de son lobe radar, passant d'un faisceau étroit à un faisceau large, et inversement.

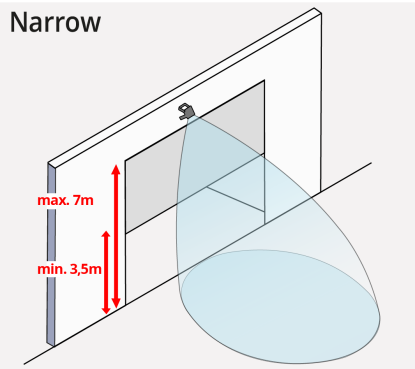

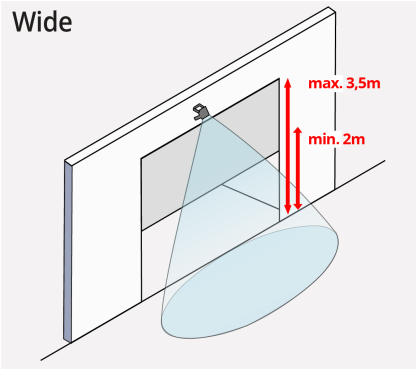

- Le fabricant du système intégrant le détecteur est responsable de la conformité du système aux réglementations nationales et internationales applicables, ainsi qu'aux normes de sécurité et de sécurisation.
- Le détecteur ne doit pas être utilisé à d'autres fins que l'usage prévu.
- Seul du personnel formé et qualifié peut installer et configurer le détecteur.
- L'installateur doit lire, comprendre et suivre les instructions fournies dans ce manuel. Une installation incorrecte peut entraîner un mauvais fonctionnement du détecteur.
- Le fabricant du détecteur ne peut être tenu pour responsable des blessures ou dommages résultant d'une mauvaise utilisation ou d'un mauvais réglages du détecteur.
- On considère que l'environnement prévu d'utilisation ne fournit aucune mesure de protection contre la corruption des données.
- Toutes les connexions câblées sont considérées comme internes au système complet.
- Toujours tester le bon fonctionnement de l'installation avant de quitter les locaux.

2. CONSEILS

Évitez toute exposition aux vibrations, à la condensation ainsi qu'aux variations brusques ou extrêmes de température.	Ne couvrez pas le détecteur.	Évitez toute présence d'objets mobiles dans le champ de détection ainsi que de pièces métalliques à proximité du détecteur susceptibles d'obstruer le champ de détection.

3. DESCRIPTION

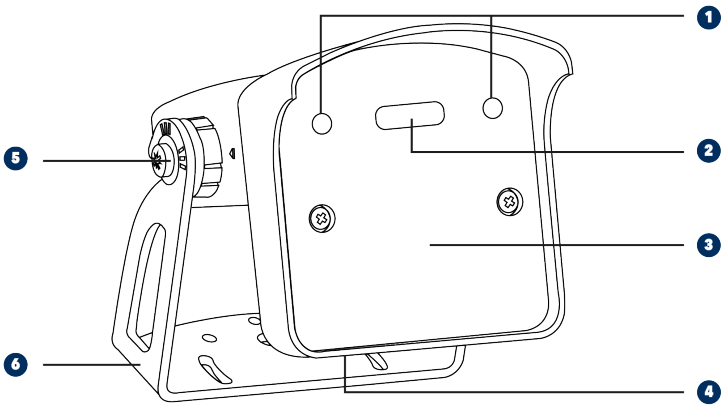

1	LED de sortie 1 et 2	3	Face avant / antenne radar	5	Indication de l'angle
2	LED Bluetooth®*	4	Câble	6	Support

SIGNAUX PAR LED

	Ouverture		La LED verte clignote		La LED clignote en rouge et vert
	Bluetooth®		La LED rouge clignote		La LED orange clignote x fois
	La LED est éteinte				

* La LED Bluetooth® s'éteint automatiquement après 30 minutes de fonctionnement.

4. CABLÂGE



Alimentation électrique

SORTIE 1

SORTIE 2

Connecter les câbles à l'opérateur de porte. Choisir entre un contact NO et un contact NF.

5. MONTAGE DU DÉTECTEUR

1. **Position de montage**

Positionner le détecteur exactement au milieu de la porte.

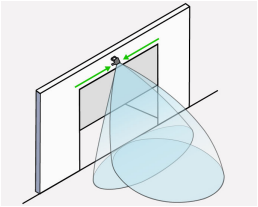

2. **Montage du support**

Retirer le support du détecteur. Percer 2 trous en conséquence. Fixer fermement le support.

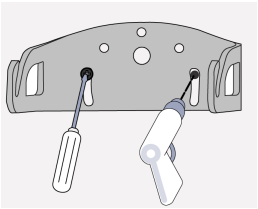

3. **Orientation du détecteur**

Positionner le détecteur sur le support.

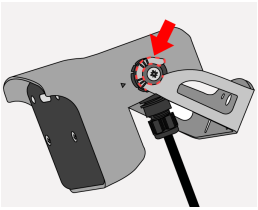

NOTE

Monter le détecteur de manière sûre et stable. Pour la plupart des installations, nous recommandons un angle de 30°.

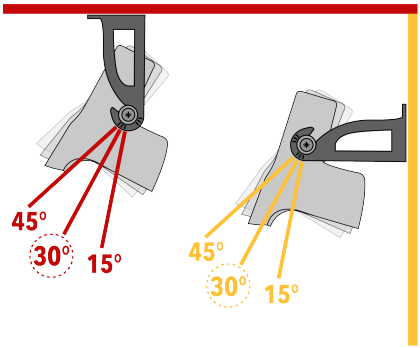

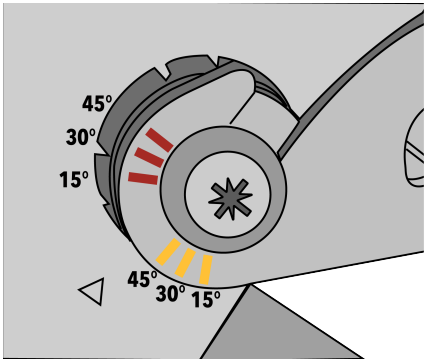

Régler l'angle du détecteur pour positionner correctement le champ de détection, puis serrer fermement la vis de fixation.

SÉLECTIONNER LA FORME DU LOBE RADAR EN FONCTION DE LA HAUTEUR DU DÉTECTEUR

Hauteur de montage : **5 m**
Étroit

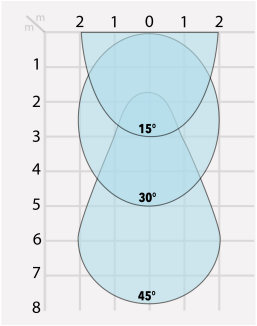

Hauteur de montage : **3,5 m**
Étroit

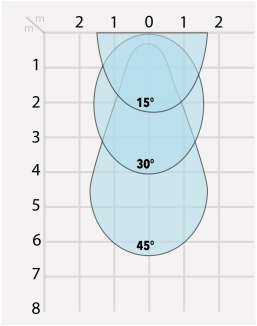

Hauteur de montage : **2,5 m**
Large

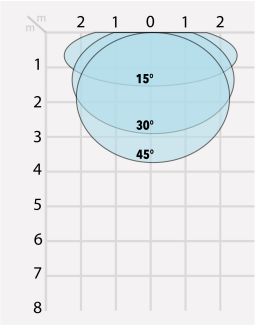

Toutes les dimensions du champ de détection ont été mesurées dans des conditions optimales et avec une valeur de taille de lobe de 9.

6. INSTALLATION VIA L'APPLICATION

Pour télécharger l'application mobile et l'installer, scanner le code QR ou ouvrir le lien suivant.

https://apps.apple.com/dk/app/falcon-set/id6737254354?platform=watch

https://play.google.com/store/apps/details?id=com.beasensors.falcon&pcampaignid=web_share

Available on the App Store

ANDROID APP ON Google play



La LED Bluetooth® blanche clignote lentement. Lors de la mise sous tension ou après un cycle d'alimentation, le Bluetooth® reste activé 30 minutes après la dernière utilisation, puis s'éteint automatiquement.

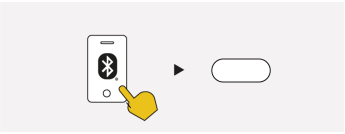

Ouverture de l'application mobile Falcon Artek et établissement de la connexion avec le détecteur. Pendant la phase d'appairage, la LED Bluetooth® clignote rapidement.

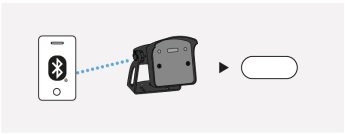

Une fois l'appairage effectué, la LED Bluetooth® blanche reste allumé.

Accueil

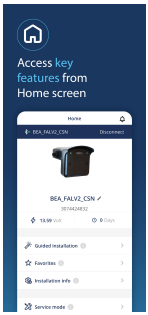

Installation guidée

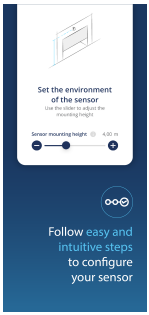

Configuration

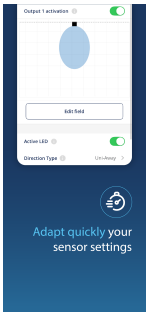

Visualiseur

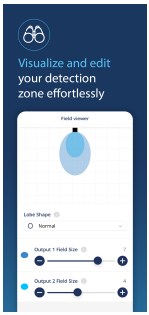

Diagnostic

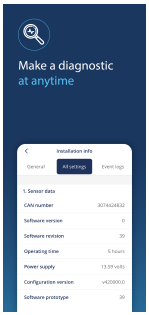

7. CONFIGURATION

Voici la liste des paramètres pouvant être configurés via l'application mobile, indépendamment pour chaque sortie.

Le seul paramètre qui affecte les deux sorties est la forme du lobe.

Taille du lobe	0	1	2	3	4	5	6	***7***	8	9
Temps de maintien	***0,5s***	1s	2s	3s	4s	5s	6s	7s	8s	9s
Logique de sortie	***NO***	NC								
Mode de direction	Bi	***Uni***	Uni INV,							

Valeurs d'usine

Paramètres du filtre de détection :

Filtre de détection		**1**	2	3	4	5	6			

Pour définir le niveau de rejet approprié pour filtrer correctement les piétons et le trafic en sens inverse, sélectionner la valeur en fonction de l'angle et de la hauteur.

1:	Aucun filtre spécifique
2:	Filtre anti-perturbations
3-6:	Se rapporter au tableau pour définir le niveau de filtre approprié

	Lobe étroit Hauteur de montage : 3,5 m – 7 m	**Lobe large Hauteur de montage : 2 m – 3,5 m**
15°	3	3
30°	4	4
45°	5	4
+45°	6	5

8. DÉPANNAGE

LED	Statut	Explication / Solution
	La porte reste fermée. La LED reste éteinte.	**Le détecteur est hors tension. Vérifier le cablâge de l'alimentation électrique** Le paramètre pour la commande de la porte est réglé sur la valeur « fermé ». Modifier le paramètre pour la commande de la porte sur « Auto » via l'application mobile
	La porte ne réagit pas comme prévu. La LED bleue s'allume lorsque la porte est fermée.	**Mauvaise configuration de sortie sur le détecteur.** Modifier les paramètres de configuration de sortie sur chaque détecteur connecté à l'opérateur de porte via l'application mobile
	La porte s'ouvre et se ferme en continu. La LED bleue s'allume régulièrement.	**Le détecteur est perturbé par le mouvement de la porte ou par les vibrations générées par ce mouvement.** Assurez-vous que le détecteur est correctement fixé.
	La porte s'ouvre sans raison apparente. La LED bleue s'allume.	**Dans les sas d'interverrouillage, le capteur détecte le mouvement de la porte opposée.** Ajuster les dimensions du champ de détection via l'application mobile.
	La LED Orange reste allumée en permanence.	**Problème de mémoire au niveau du détecteur.** Remplacer le détecteur.
	La LED orange clignote une fois.	**Le détecteur signale un problème interne.** Couper et restaurer l'alimentation. Si la LED clignote à nouveau, remplacer le détecteur.
	La LED Orange clignote deux fois.	**L'alimentation électrique est hors limite.** 1. Vérifier l'alimentation électrique. 2. Réduiser la longueur du câble ou changer le câble. **La température interne est trop élevée.** Protéger le détecteur de toute source de chaleur (soleil, air chaud, etc.).
	La porte ne réagit pas comme prévu. La LED Orange clignote trois fois.	**Erreur de communication interne.** Couper et restaurer l'alimentation. Si la LED clignote à nouveau, remplacer le détecteur.

9. SPÉCIFICATIONS TECHNIQUES

Technologie	Radar à effet Doppler à hyperfréquence
Fréquence émise	24,150 GHz
Puissance émise	< 20 dBm PIRE
Densité de puissance émise	< 5 mW/cm²
Mode de détection	Mouvement
Zone de détection	4 x 5 m (typique à 30° et taille de lobe 9)
Vitesse de détection min.	5 cm/s
Angles de montage	15° - 45°
Tension d'alimentation*	12 V à 24 V CA +/- 10 % (50 - 60 Hz) ; 12 V à 24 V CC +30 %/-10 %
Consommation électrique max.	< 2W
Longueur du câble	10 m
Sortie* :	1 relais électromécanique • Max 1A / 42VDC / 30VAC 1 relais électro (isolation galvanique, sans polarité) • Max 100mA / 42VDC / 30VAC
LED	2 LED RVB : statut détection/sortie 1 LED blanche : Statut BLE
Hauteur de montage	2 m – 7 m
Dimensions	120 mm (L) × 50 mm (H) × 50 mm (l)
Matériau du boîtier	PC/ASA/noir
Indice de protection	IP65 (IEC/EN 60529)
Plage de température	-30 °C à +60 °C si alimenté ; -10 °C à +60 °C non alimenté
Humidité	0-95 % sans condensation
Vibrations	<2 g
Poids	290 g
Niveau de pression acoustique d'émission pondéré	<70dB (A)
Bluetooth®**	Bande passante de fonctionnement : 2 402 MHz – 2 480 MHz, Puissance maximale transmise : 12 dBm

Les spécifications sont sujettes à modifications sans préavis. Toutes les valeurs sont mesurées dans des conditions spécifiques.

*Les sources électriques externes doivent respecter les tensions spécifiées et assurer une double isolation vis-à-vis des tensions primaires.

** La marque Bluetooth® et les logos associés sont des marques déposées de Bluetooth SIG, Inc. Leur utilisation par BEA est effectuée sous licence. Les autres marques et noms commerciaux sont la propriété de leurs détenteurs respectifs

10. CONFORMITÉ

BEA Sensors déclare par la présente que ce produit est conforme à la législation européenne 2014/53/UE (ROUGE) et 2011/65/UE (RoHS). La déclaration de conformité complète est disponible sur notre site Internet.	CE
Ce produit doit être éliminé séparément des déchets ménagers non triés.	

www.beasensors.com
BEA SA | LIEGE Science Park | ALLÉE DES NOISETIERS 5 - 4031 ANGLEUR [BELGIUM] | T +32 4 361 65 65 | F +32 4 361 28 58 | info-eu@beasensors.com| WWW.BEASENSORS.COM

A **Halma** company

Fabriqué par : BEA SA - LIEGE Science Park - Allée des Noisetiers 5 - 4031 Angleur - Belgique - T +32 4 3616565 - F +32 4 3612858 - info-eu@beasensors.com - www.beasensors.com

À CONSERVER POUR CONSULTATION ULTÉRIEURE - CONÇU POUR L'IMPRESSION EN COULEUR