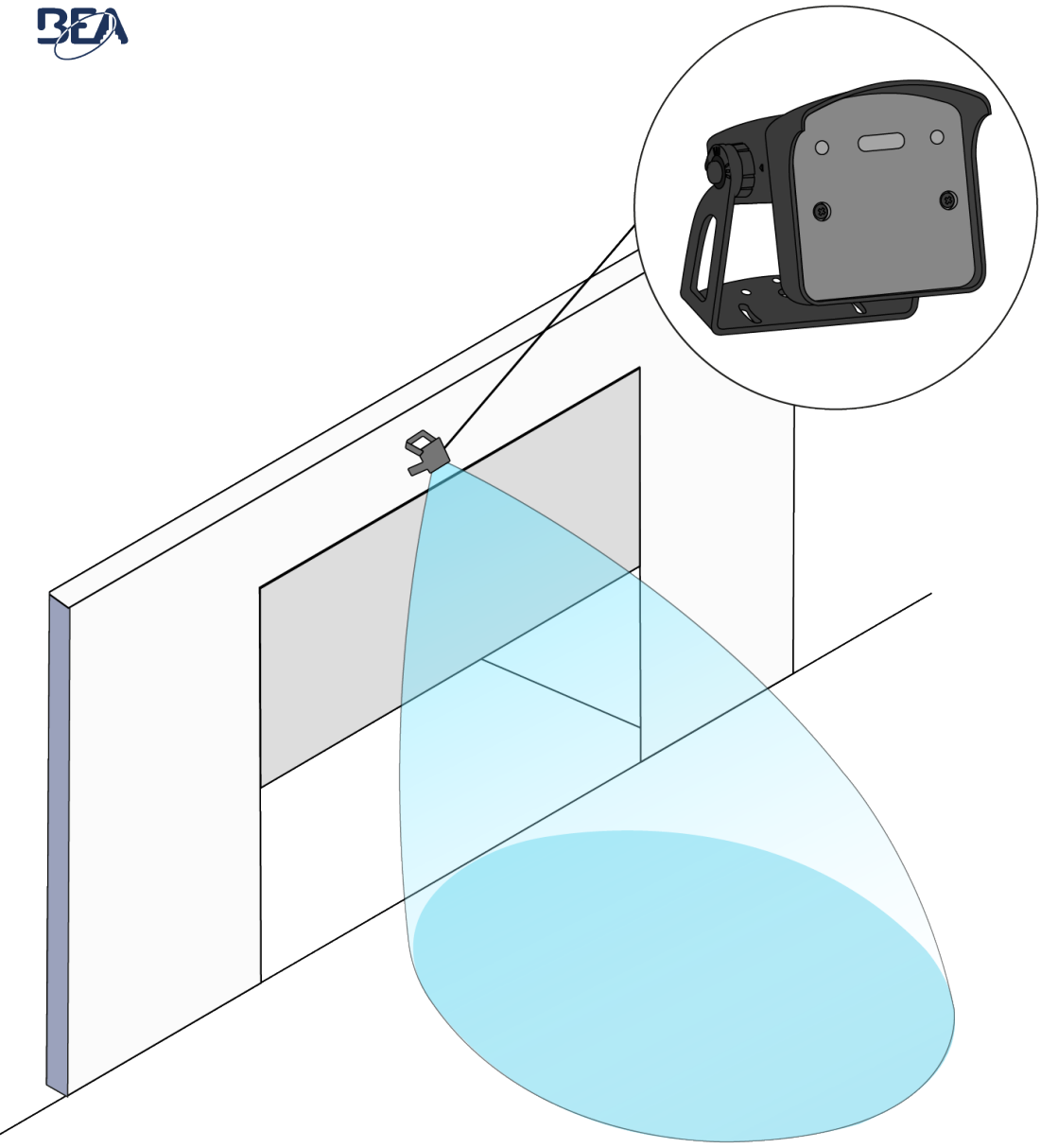

FALCON ARTEK

Rilevatore di apertura per porte industriali automatiche.

Guida utente per la versione software SW 0100 e successive (fare riferimento all'etichetta di tracciamento sul prodotto)

1. UTILIZZO PREVISTO

Il Falcon Artek è un rilevatore di attivazione per porte industriali automatiche che si avvale dell'avanzata tecnologia radar ARTEK

Il Falcon Artek è in grado di modificare la forma del lobo del radar da stretta a larga e viceversa.

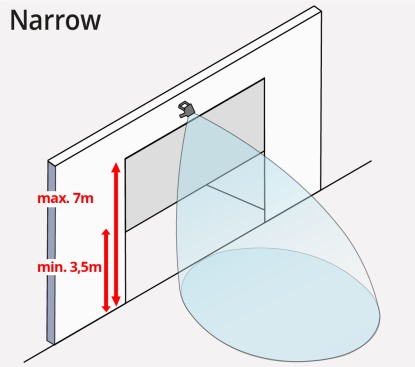

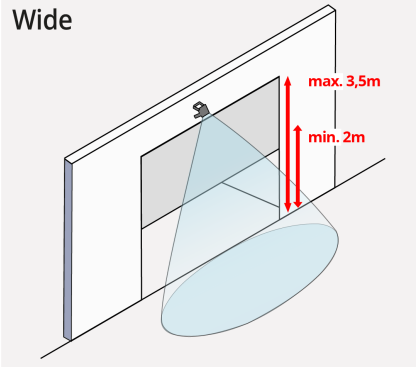

- Il produttore del sistema in cui viene incorporato il rilevatore è responsabile della conformità di tale sistema alle normative nazionali e internazionali e alle norme di sicurezza e protezione applicabili.
- Il rilevatore può essere utilizzato solo per gli scopi per i quali è stato progettato.
- Il rilevatore può essere installato e configurato esclusivamente da personale addestrato e qualificato.
- L'installatore deve leggere, comprendere e seguire le istruzioni fornite in questo manuale. Un'installazione impropria può causare il funzionamento scorretto del rilevatore.
- Il produttore del rilevatore non può essere ritenuto responsabile per lesioni o danni causati dall'uso scorretto, dall'installazione impropria o dalla regolazione inappropriata del rilevatore stesso.
- Si ritiene che l'ambiente di utilizzo previsto non offra alcuna misura di protezione contro la corruzione dei dati.
- Tutte le connessioni cablate sono considerate interne al sistema completo.
- Verificare sempre il corretto funzionamento dell'impianto prima di lasciare i locali.

2. CONSIGLI

Evitare vibrazioni, condensa e sbalzi di temperatura improvvisi ed estremi.	Non coprire il sensore.	Evitare la presenza di oggetti in movimento nel campo di rilevamento e di parti metalliche nelle immediate vicinanze del sensore in quanto potrebbero ostruire il campo di rilevamento.

3. DESCRIZIONE

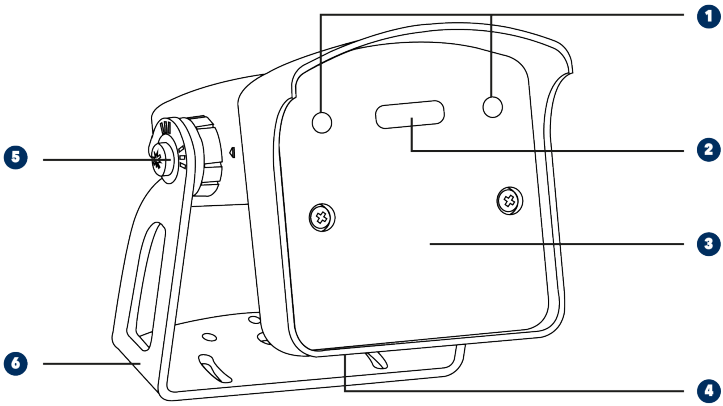

1	LED uscita 1 e 2	3	Frontalino / antenna radar	5	Indicazione dell'angolo
2	LED Bluetooth®*	4	Cavo	6	Staffa

SEGNALI LED

	Apertura		Il LED verde lampeggia		Il LED lampeggia con luce rossa e verde
	Bluetooth®		Il LED rosso lampeggia	x	Il LED arancione lampeggia x volte
	LED spento				

* Il LED Bluetooth® si spegne automaticamente dopo 30 minuti di funzionamento.

4. CABLAGGIO



Alimentazione elettrica

USCITA 1

USCITA 2

Collegare i fili al controllo della porta. Scegliere tra il contatto NA e NC.

5. MONTAGGIO DEL RILEVATORE

1. **Posizione di montaggio**

Posizionare il rilevatore al centro della porta.

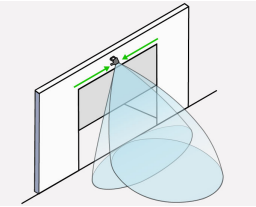

2. **Montaggio della staffa**

Rimuovere la staffa dal rilevatore. Praticare 2 fori e fissare saldamente la staffa.

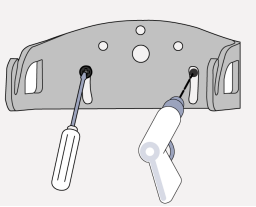

3. **Orientamento del rilevatore**

Posizionare il rilevatore sulla staffa.

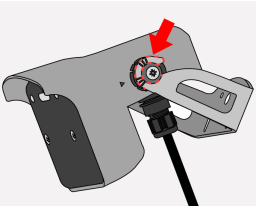

NOTA

Fissare saldamente il rilevatore. Per la maggior parte delle installazioni, consigliamo un angolo di 30°.

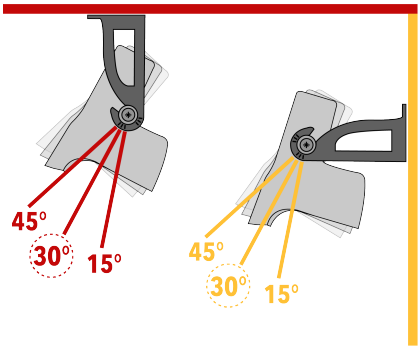

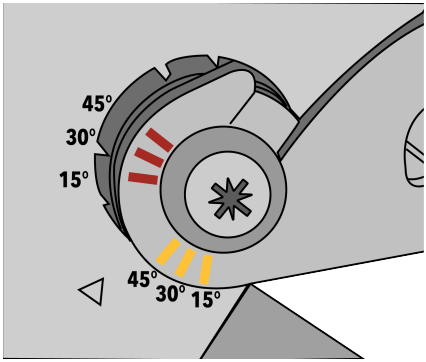

Regolare l'angolo del rilevatore per impostare il campo di rilevazione e fissare saldamente la vite.

SELEZIONARE LA FORMA DEL LOBO DEL RADAR IN BASE ALL'ALTEZZA DEL RILEVATORE

Altezza di montaggio: **5 m**
Stretta

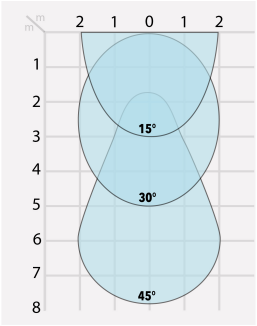

Altezza di montaggio: **3,5 m**
Stretta

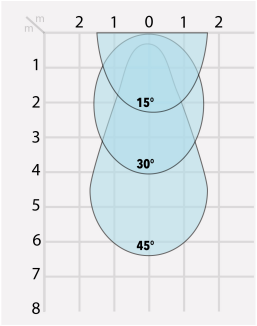

Altezza di montaggio: **2,5 m**
Larga

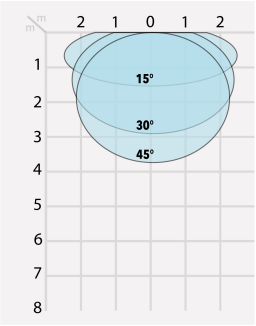

Tutte le dimensioni del campo di rilevazione sono state misurate in condizioni ottimali e con un valore della dimensione del campo pari a 9.

6. INSTALLAZIONE TRAMITE APP

Scansionare il codice QR oppure aprire il seguente link per scaricare l'applicazione mobile e installarla.

https://apps.apple.com/dk/app/falcon-set/id6737254354?platform=watch

https://play.google.com/store/apps/details?id=com.beasensors.falcon&pcampaignid=web_share



Il LED Bluetooth® bianco lampeggia lentamente. All'accensione o dopo un ciclo di spegnimento e riaccensione, il Bluetooth® rimane attivo per 30 minuti dall'ultimo utilizzo e poi si spegne automaticamente.

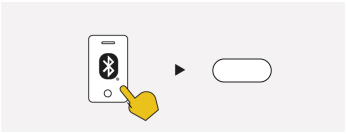

Aprire l'app mobile Falcon Artek e collegarla al rilevatore. Durante l'abbinamento, il LED Bluetooth® lampeggia velocemente.

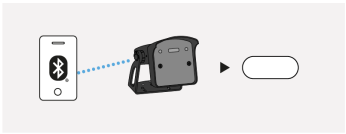

Dopo aver eseguito l'abbinamento, il LED Bluetooth® bianco è acceso.

Home

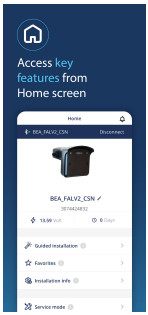

Installazione guidata

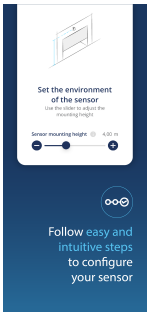

Impostazioni

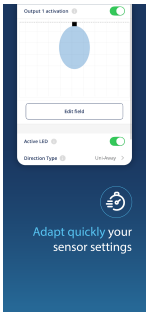

Visualizzatore

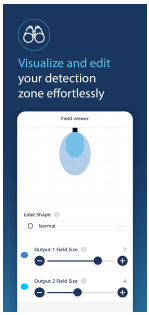

Diagnostica

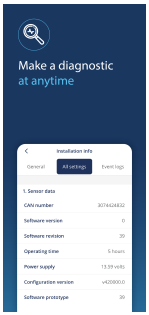

7. IMPOSTAZIONI

Di seguito è disponibile l'elenco delle impostazioni configurabili tramite l'app mobile per ogni uscita in modo indipendente.

L'unico parametro che influisce su entrambe le uscite è la forma della lobo.

Dimensione del campo	0	1	2	3	4	5	6	***7***	8	9
Tempo Hold time	***0,5 s***	1 s	2 s	3 s	4 s	5 s	6 s	7 s	8 s	9 s
Logica di uscita	***NA***	NC								
Modalità direzione	Bi	***Uni***	Uni Away							

Valori di fabbrica

Impostazioni del filtro di rilevazione:

Filtro di rilevazione		**1**	2	3	4	5	6			

Per impostare il livello di esclusione appropriato per filtrare correttamente i pedoni e il traffico trasversale, selezionare il valore in base all'angolo e all'altezza.

1:	Nessun filtro specifico
2:	Filtro contro le interferenze
3-6:	Vedere la tabella seguente per impostare il livello appropriato del filtro

	Lobo stretto Altezza di montaggio: 3,5 m - 7 m	**Lobo ampio Altezza di montaggio: 2 m - 3,5 m**
15°	3	3
30°	4	4
45°	5	4
+45°	6	5

8. RISOLUZIONE DEI PROBLEMI

LED	Stato	Spiegazione/Soluzione
	La porta rimane chiusa. Il LED rimane spento.	**Le capteur est éteint. Controllare il cablaggio e l'alimentazione** Il controllo della porta è impostato sul valore "chiuso". Modificare l'impostazione del controllo della porta su "Auto" tramite l'app mobile
	La porta non risponde come previsto. Il LED blu si accende quando la porta è chiusa.	**Configurazione di uscita errata sul rilevatore.** Modificare l'impostazione della configurazione dell'uscita su ogni rilevatore collegato all'operatore tramite l'app mobile
	La porta continua ad aprirsi e chiudersi. Il LED blu si accende regolarmente.	**Il rilevatore è disturbato dal movimento della porta o dalle vibrazioni causate da tale movimento.** Verificare che il sensore sia correttamente fissato.
	La porta si apre senza un motivo apparente. Il LED blu si accende.	**Nei sistemi a bussola, il sensore rileva il movimento della porta opposta.** Regolare le dimensioni del campo di rilevazione tramite l'app mobile.
	Il LED arancione è sempre acceso.	**Il rilevatore ha un problema di memoria.** Sostituire il rilevatore.
	Il LED arancione lampeggia una volta.	**Il rilevatore segnala un guasto interno.** Interrompere e ripristinare l'alimentazione. Se il LED lampeggia nuovamente, sostituire il rilevatore.
	Il LED arancione lampeggia due volte.	**L'alimentazione non rientra nei limiti.** 1. Controllare l'alimentazione. 2. Ridurre la lunghezza del cavo o sostituirlo. **La temperatura interna è troppo alta.** Proteggere il rilevatore dalle fonti di calore (sole, calore, aria, ecc.).
	La porta non risponde come previsto. Il LED arancione lampeggia tre volte.	**Errore di comunicazione interna.** Interrompere e ripristinare l'alimentazione. Se il LED lampeggia nuovamente, sostituire il rilevatore.

9. SPECIFICHE TECNICHE

Tecnologia	Radar doppler a microonde
Frequenza del trasmettitore	24,150 GHz
Potenza irradiata dal trasmettitore	< 20 dBm EIRP
Densità di potenza del trasmettitore	< 5 mW/cm²
Modalità di rilevamento	Movimento
Zona di rilevazione	4 x 5 m (tipica a 30° e dimensione del campo 9)
Velocità min. di rilevazione	5 cm/s
Angoli di montaggio	15° - 45°
Tensione di alimentazione*	da 12 V a 24 V CA +/- 10% (50-60 Hz); da 12 V a 24 V CC +30% / -10%
Consumo energetico massimo	< 2W
Lunghezza del cavo	10 m
Uscita*:	1 relè elettromeccanico • Max 1A / 42VDC / 30VAC 1 relè elettrico (isolamento galvanico - senza polarità) • Max 100mA / 42VDC / 30VAC
LED	2 LED RGB: stato rilevazione/uscita 1 LED bianco: Stato BLE
Altezza di montaggio	2 m - 7 m
Dimensioni	120 mm (L) × 50 mm (A) × 50 mm (P)
Materiale	PC/ASA/nero
Grado di protezione	IP65 (IEC/EN 60529)
Intervallo di temperatura	da -30°C a +60°C se alimentato; da -10°C a +60°C senza alimentazione
Umidità	0-95% senza condensa
Vibrazioni	<2 g
Peso	290 g
Livello di pressione sonora ponderato di emissione	<70 dB (A)
Bluetooth®**	Larghezza di banda di funzionamento: 2.402 MHz – 2.480 MHz Potenza massima trasmessa: 12 dBm

Le specifiche sono soggette a modifiche senza preavviso. Tutti i valori sono stati misurati in condizioni specifiche.

*Le fonti elettriche esterne devono rientrare nelle tensioni specificate e garantire il doppio isolamento dalle tensioni primarie.

** Il marchio denominativo e i loghi Bluetooth® sono marchi registrati di proprietà di Bluetooth SIG, Inc. Qualsiasi uso di tali marchi da parte di BEA è permesso da licenza. Altri marchi e nomi commerciali appartengono ai rispettivi proprietari

10. CONFORMITÀ

Con la presente, BEA Sensors dichiara che questo prodotto è conforme alle direttive europee 2014/53/UE (RED) e 2011/65/UE (RoHS). La dichiarazione di conformità completa è disponibile sul nostro sito web.	CE
Questo prodotto deve essere smaltito separatamente dai rifiuti urbani indifferenziati.	

www.beasensors.com
BEA SA | LIEGE Science Park | ALLÉE DES NOISETIERS 5 - 4031 ANGLEUR [BELGIUM] | T +32 4 361 65 65 | F +32 4 361 28 58 | info-eu@beasensors.com| WWW.BEASENSORS.COM

A **Halma** company

Fabbricato da: BEA SA - LIEGE Science Park - Allée des Noisetiers 5 - 4031 Angleur - Belgio - Tel. +32 4 3616565 - Fax +32 4 3612858 - info-eu@beasensors.com - www.beasensors.com

CONSERVARE QUESTO MANUALE PER UN EVENTUALE USO FUTURO - PROGETTATO PER LA STAMPA A COLORI

©BEA Sensors | Traduzione delle istruzioni originali | 47.1090.01| 03.26