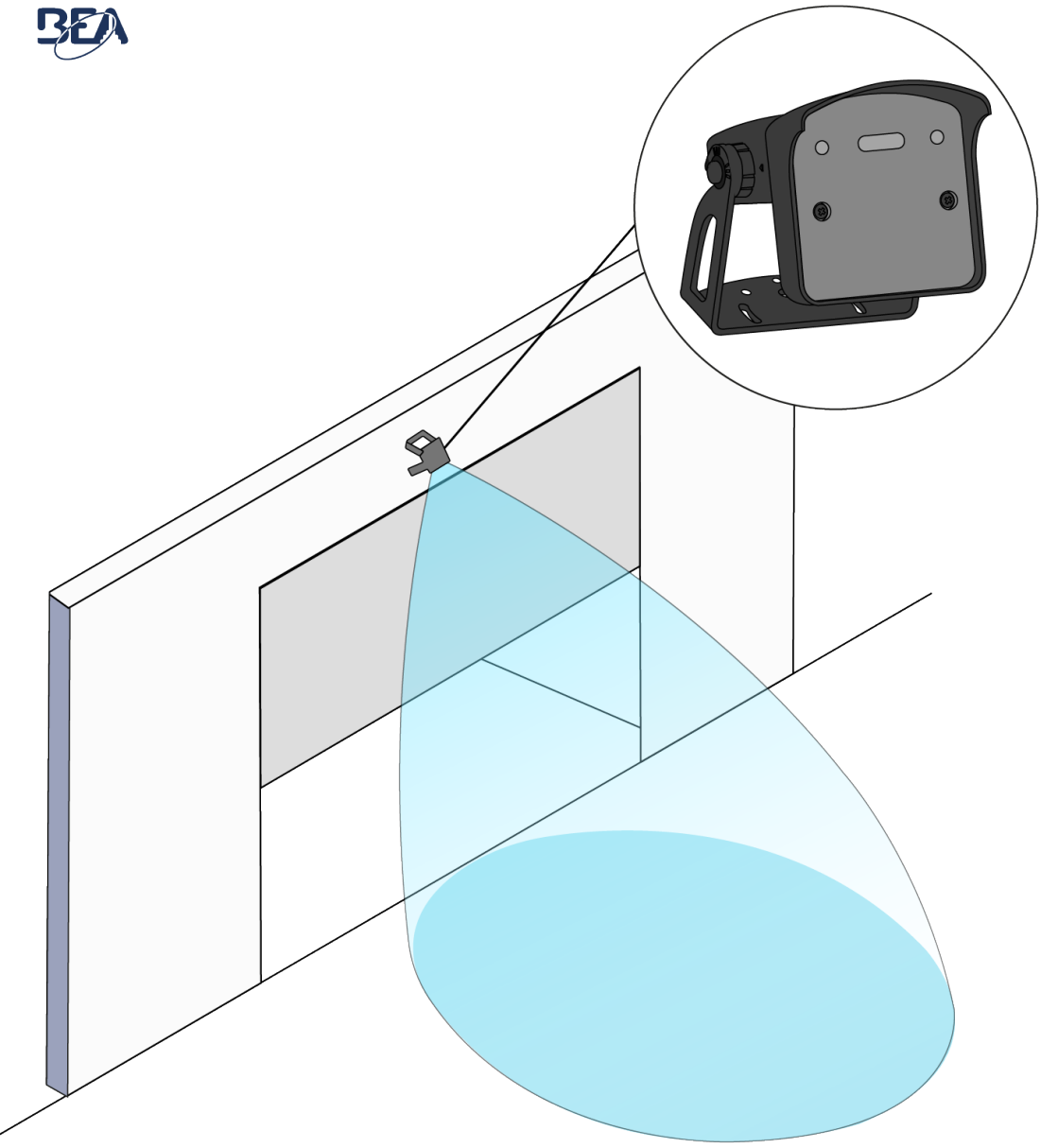

FALCON ARTEK

Openingssensor voor geautomatiseerde industriële poorten.

Gebruikershandleiding voor softwareversie SW 0100 en hoger (raadpleeg het trackinglabel op het product)

1. BEOOGD GEBRUIK

De Falcon Artek is een activeringssensor voor geautomatiseerde industriële poorten die werkt op basis van geavanceerde Artek-radartechnologie.

De Falcon Artek kan de vorm van de radarlob wijzigen van smal naar breed en omgekeerd.

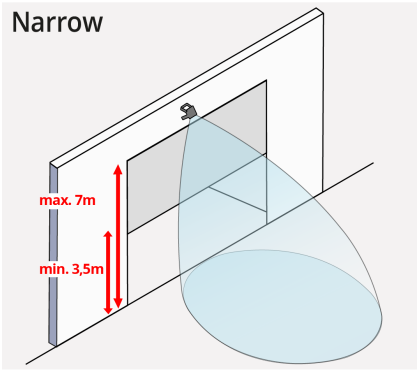

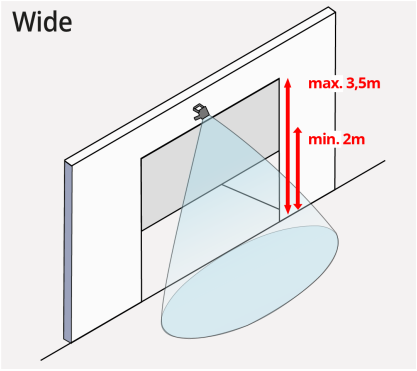

- De fabrikant van het systeem waarin de sensor is ingebouwd, is verantwoordelijk voor de naleving van de geldende nationale en internationale regelgeving en beveiligings- en veiligheidsnormen
- De sensor kan niet worden gebruikt voor andere doeleinden dan het beoogde gebruik.
- Alleen opgeleid en gekwalificeerd personeel mag de sensor installeren en instellen.
- De installateur moet de instructies in deze handleiding lezen, begrijpen en opvolgen. Een onjuiste installatie kan leiden tot een onjuiste werking van de sensor.
- De fabrikant van de sensor kan niet aansprakelijk worden gesteld voor letsel of schade als gevolg van onjuist gebruik, installatie of onjuiste afstelling van de sensor.
- Er wordt verondersteld dat de beoogde gebruiksomgeving geen bescherming tegen corruptie biedt.
- Alle bedrade verbindingen worden beschouwd als onderdeel van het volledige systeem
- Test altijd of deinstallatie correctwerkt voordat u delocatie verlaat.

2. TIPS

Vermijd trillingen, condens, plotselinge en extreme temperatuurschommelingen.	Zorg ervoor dat de sensor niet bedekt is.	Vermijd bewegende voorwerpen in het detectieveld van de sensor en metalen onderdelen in de onmiddellijke nabijheid, die het detectieveld zouden kunnen verstoren.

3. BESCHRIJVING

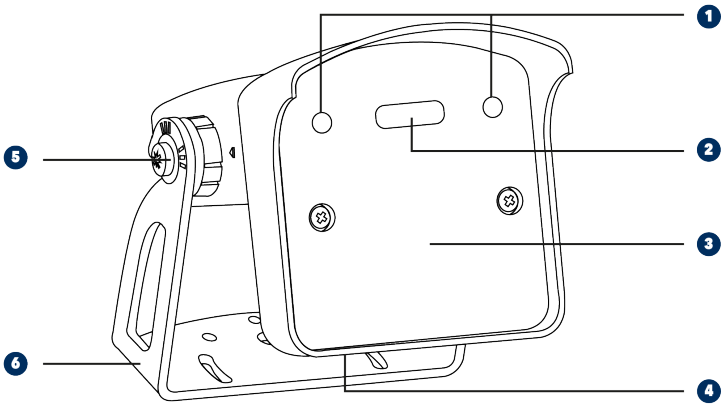

1	Uitgang 1 & 2 LED	3	Voorzijde/ radarantenne	5	Hoekinstelling
2	Bluetooth®*-LED	4	Kabel	6	Montagebeugel

LED-SIGNALEN

	Openen		Groene LED knippert		LED knippert rood-groen
	Bluetooth®		Rode LED knippert	x	Oranje LED knippert x keer
	LED is uit				

* De Bluetooth®-LED gaat automatisch uit na 30 minuten gebruik.

4. BEDRADING



Stroomvoorziening

OUT 1

OUT 2

Sluit de bedrading aan op de besturing van de poort. Kies tussen NO- en NC-contact.

5. DE SENSOR MONTEREN

1. **Montagepositie**

Plaats de sensor in het midden van de poort.

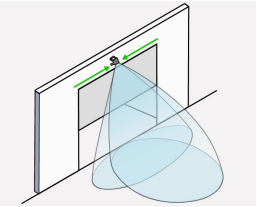

2. **Bevestigingsbeugel**

Verwijder de beugel van de sensor. Boor 2 gaten op de juiste plaats. Zet de beugel stevig vast.

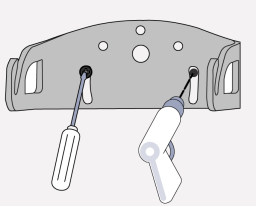

3. **Sensororiëntatie**

Plaats de sensor op de beugel.

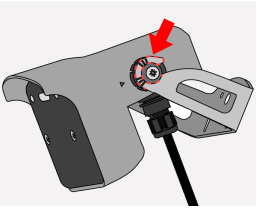

OPMERKING

Zet de sensor stevig vast. Voor de meeste installaties raden wij een hoek van 30° aan.

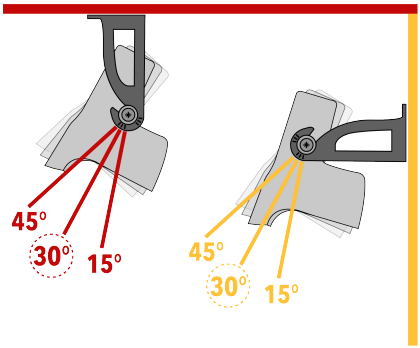

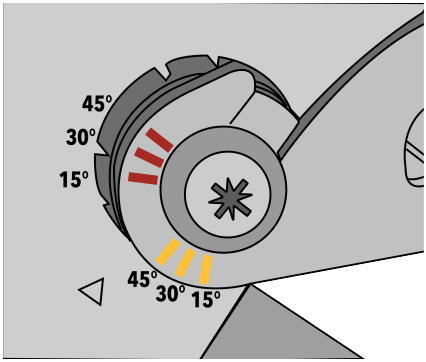

Pas de hoek van de sensor aan om het detectieveld te plaatsen en draai de schroef stevig vast.

KIES DE VORM VAN DE RADARLOB AFHANKELIJK VAN DE INSTALLATIEHOOGTE VAN DE SENSOR

Montagehoogte: **5 m**
Smal

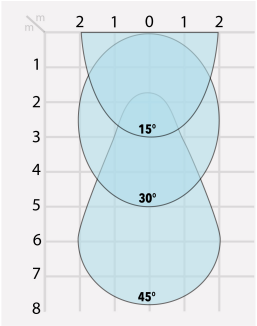

Montagehoogte: **3,5 m**
Smal

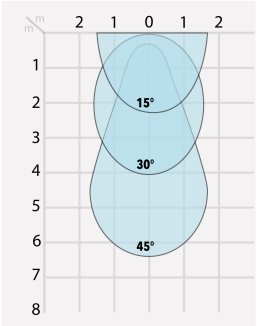

Montagehoogte: **2,5 m**
Breed

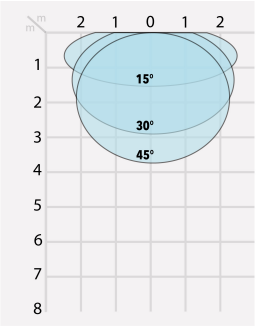

Alle afmetingen van het detectieveld werden gemeten onder optimale omstandigheden en met veldgroottewaarde 9.

6. INSTALLATIE VIA DE APP

Scan de QR-code of open de volgende link om de mobiele applicatie te downloaden en te installeren.

https://apps.apple.com/dk/app/falcon-set/id6737254354?platform=watch

https://play.google.com/store/apps/details?id=com.beasensors.falcon&pcampaignid=web_share



De witte Bluetooth®-LED knippert langzaam.
Bij het inschakelen of na een stroomcyclus blijft Bluetooth® 30 minuten na het laatste gebruik geactiveerd en schakelt vervolgens automatisch uit

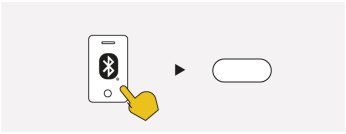

Open de Falcon Artek mobiele app en verbind deze met de sensor. Tijdens het koppelen knippert de Bluetooth®-LED snel.

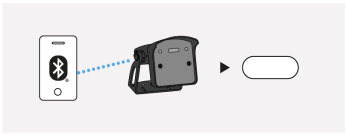

Zodra de verbinding tot stand is gebracht, brandt de witte Bluetooth®-LED.

Home

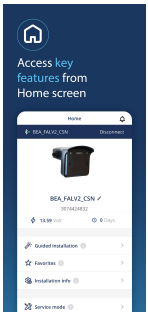

Begeleide installatie

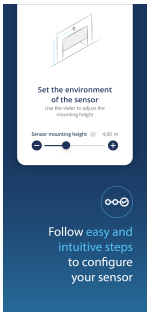

Instellingen

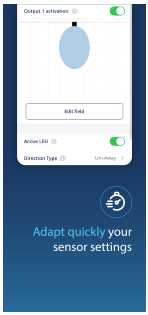

Viewer

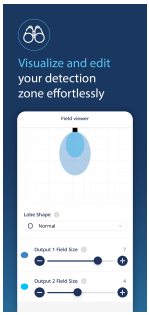

Diagnostiek

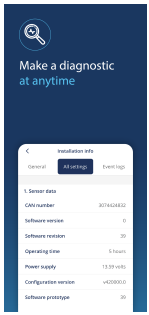

7. INSTELLINGEN

Dit is de lijst met instellingen die via de mobiele app voor elke uitgang afzonderlijk kunnen worden geconfigureerd.

De enige parameter die invloed heeft op beide uitgangen is de vorm van het detectieveld.

Veldgrootte	0	1	2	3	4	5	6	***7***	8	9
Houdtijd	***0,5 s***	1 s	2 s	3 s	4 s	5 s	6 s	7 s	8 s	9 s
Uitgangslogica	***NO***	NC								
Detectiewijze	Bi	***Uni***	Away Uni							

Fabriekswaarden

Instellingen voor detectiefilter:

Detectiefilter		**1**	2	3	4	5	6			

Om de juiste detectiefilter in te stellen zodat voetgangers en parallel verkeer correct worden genegeerd, kiest u de waarde op basis van de instellingshoek van de sensor ende montagehoogte.

1:	Geen specifiek filter
2:	Filter tegen storingen
3-6:	Zie tabel om het juiste filterniveau in te stellen

	Smalle lob Montagehoogte: 3,5 m – 7 m	**Brede lob Montagehoogte: 2 m – 3,5 m**
15°	3	3
30°	4	4
45°	5	4
+45°	6	5

8. STORINGEN

LED	Status	Uitleg/Oplossing
	De deur blijft gesloten. De LED blijft uit.	**De sensor is uitgeschakeld. Controleer de bedrading en stroomvoorziening** De instelling voor de poortbediening staat op “gesloten”. Wijzig deze instelling via de mobiele app in “Auto”
	De deur reageert niet zoals verwacht. De blauwe LED brandt wanneer de deur is gesloten.	**Onjuiste uitgangsconfiguratie op de sensor.** Pas de instellingen voor de uitgangsconfiguratie aan op elke sensor die is aangesloten op de poortaandrijving via de mobiele app
	De deur gaat continu open en dicht. De blauwe LED brandt regelmatig.	**De sensor wordt gestoord door de beweging van de poort of door trillingen die worden veroorzaakt doorde beweging van de poort** Controleer of de sensor stevig is bevestigd.
	De deur gaat zonder duidelijke reden open. De blauwe LED gaat branden.	**In hallen met tochtsluizen detecteert de sensor de beweging van de tegenoverliggende poort.** Corrigeer de afmetingen van het detectieveld af via de mobiele app.
	Het oranje LED-lampje brandt permanent.	**De sensor heeft een intern geheugenprobleem** Vervang de sensor.
	Het oranje LED-lampje knippert 1x.	**De sensor signaleert een interne storing.** Schakel de stroomtoevoer uit en weer in. Als het LED-lampje opnieuw knippert, vervang dan de sensor.
	Het oranje LED-lampje knippert 2x.	**De stroomtoevoer ligt buiten het toegestane bereik.** 1. Controleer de stroomtoever. 2. Verkort de kabel of vervang de kabel. **Interne temperatuur is te hoog.** Bescherm de sensor tegen warmtebronnen (zon, hitte, lucht...).
	De deur reageert niet zoals verwacht. Het oranje LED-lampje knippert 3x.	**Interne communicatiefout.** Haal de stroom eraf en schakel deze vervolgens weer in. Als het oranje LED-lampje weer knippert, vervang dan de sensor.

9. TECHNISCHE SPECIFICATIES

Technologie	Dopplerradar met hyperfrequentie
Zenderfrequentie	24.150 GHz
Uitgestraald vermogen zender	< 20 dBm EIRP
Vermogensdichtheid zender	< 5 mW/cm²
Detectiemodus	Beweging
Detectiezone	4 x 5 m (typisch bij 30° en veldgrootte 9)
Min. detectieveld	5 cm/s
Montagesteunen	15° - 45°
Voedingsspanning*	12 V naar 24 V AC +/- 10% (50 - 60 Hz) ; 12 V naar 24 V DC +30% / -10%
Max. stroomverbruik	< 2W
Kabellengte	10 m
Uitgangsspanning*:	1 elektromechanisch relais • Max 1A / 42VDC / 30VAC 1 elektronische relais (galvanisch geïsoleerd - polariteitvrij) • Max 100mA / 42VDC / 30VAC
LED	2 RGB LED's: detectie/uitgangsstatus 1 witte LED: BLE-status
Montagehoogte	2 m - 7 m
Afmetingen	120 mm (L) × 50 mm (H) × 50 mm (B)
Materiaal	PC/ASA/zwart
Beschermingsgraad	IP65 (IEC/EN 60529)
Temperatuurbereik	-30°C tot +60°C met voeding; -10°C tot +60°C zonder voeding
Vochtigheid	0-95% niet-condenserend
Vibraties	< 2 g
Gewicht	290 g
Gewogen emissiegeluidsdrukniveau	< 70 dB (A)
Bluetooth®**	Bedrijfsbandbreedte: 2402 MHz – 2480 MHz Maximaal zendvermogen: 12 dBm

Specificaties zijn onderhevig aan wijzigingen zonder voorafgaande kennisgeving. Alle waarden gemeten onder specifieke omstandigheden.

*Externe stroombronnen moeten binnen de voorgeschreven spanningswaarden vallen en moeten voorzien zijn van dubbele isolatie ten opzichte van de primaire spanningen.

** Het woordmerk en de logo's van Bluetooth® zijn geregistreerde handelsmerken van Bluetooth SIG, Inc. en elk gebruik van dergelijke merken door BEA is onder licentie. Andere handelsmerken en handelsnamen zijn eigendom van hun respectieve eigenaren

10. CONFORMITEIT

BEA Sensors verklaart hierbij dat dit product voldoet aan de Europese wetgeving, 2014/53/EU (RED) en 2011/65/EU (RoHS). De volledige conformiteitsverklaring is te vinden op onze website.	CE
Dit product mag niet bij het reguliere afval maar moet gescheiden worden ingezameld.	

www.beasensors.com
BEA SA | LIEGE Science Park | ALLÉE DES NOISETIERS 5 - 4031 ANGLEUR [BELGIUM] | T +32 4 361 65 65 | F +32 4 361 28 58 | info-eu@beasensors.com| WWW.BEASENSORS.COM

A **Halma** company

Geproduceerd door: BEA SA - LUIK Science Park - Allée des Noisetiers 5 - 4031 Angleur - België - T +32 4 3616565 - F +32 4 3612858 - info-eu@beasensors.com - www.beasensors.com

BEWAAR DEZE GEBRUIKSAANWIJZING VOOR LATER GEBRUIK - ONTWERP VOOR KLEURENPRINT

©BEA-sensoren | Originele instructies | 47.1092.01| 03.26