RS-15

Détecteur d'ouverture et de présence pour portes intérieures de train automatiques

Manuel d'utilisation pour produits à partir de la version 0102 et produits avec un numéro de série à partir de RM 009500 (voir étiquette produit)

DESCRIPTION

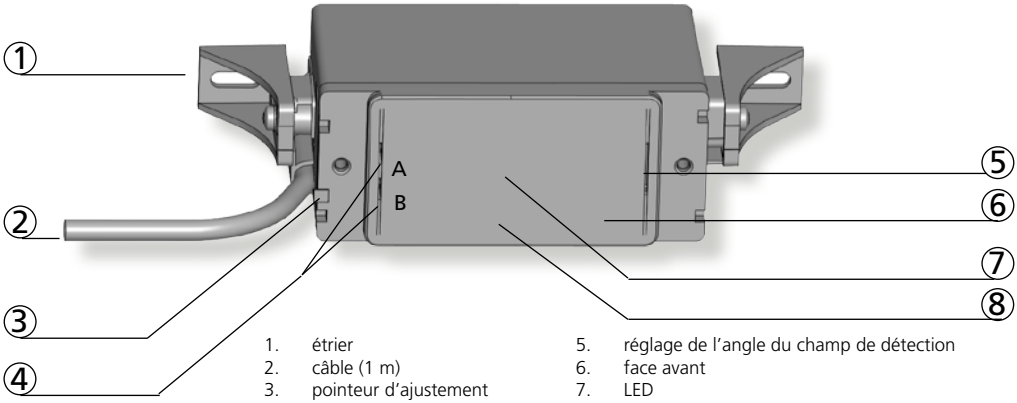

1. étrier
2. câble (1 m)
3. pointeur d'ajustement
4. boutons-poussoirs A, B
5. réglage de l'angle du champ de détection
6. face avant
7. LED
8. récepteur télécommande

SPÉCIFICATIONS TECHNIQUES

Technologie :	infrarouge actif
Mode de détection :	ouverture et présence
Zone de détection max.: (hauteur 2 m; angle 20°)	1 m (L) x 1,2 m (P) 15 spots IR indépendants avec un diamètre typ. de 130 mm
Temps de réponse :	< 100 ms
Tension d'alimentation :	12V - 30V AC ±10%; 12V - 45V DC ±10%
Fréquence du réseau :	50 - 60 Hz
Consommation :	< 3 W (VA)
Sortie :	relais (contact inverseur libre de potentiel)
Tension max. aux contacts :	42 V AC - 60 V DC
Courant max. aux contacts :	1A (résistif)
Pouvoir de coupure max. :	30W (DC) / 42 VA (AC)
Connexion côté détecteur :	connecteur 7-broches intégré, non débrochable
Temps de maintien :	0,5 s à 9 s (ajustable)
LED :	rouge et orange
Hauteur d'installation :	2,5 m max. (montage encastré)
Indice de protection :	IP41
Gamme de température :	-25 °C à + 55 °C (en fonctionnement); -30 °C à + 60 °C (stockage)
Dimensions :	140 mm (L) x 38 mm (H) x 55 mm (P)
Angles d'inclinaison :	0° à 16° vertical par pas de 4°
Matière :	PC
Poids :	100 g
Conformité aux normes (détecteur sans câble) :	EN 50155 (si l'alimentation nominale est de 24 V) EN 45545-2; NF F16-101; EN 50121-3-2; EN 50581
Conformité aux normes (câble) :	EN 45545-2; EN 50581

Les spécifications techniques sont susceptibles de changer sans préavis - Mesuré dans des conditions spécifiques.

1 MONTAGE & CÂBLAGE

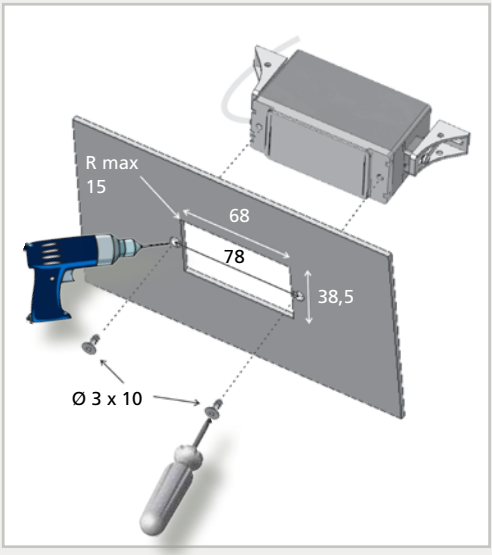

Toutes les dimensions sont en mm

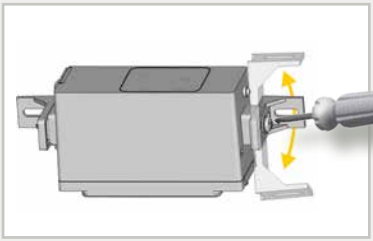

Dévissez les vis pour adapter les étriers à votre application si nécessaire.

VERT - ALIMENTATION
BRUN - ALIMENTATION

BLANC - COM
JAUNE - NO
GRIS - NF

2 AJUSTEMENTS MÉCANIQUES

ANGLE

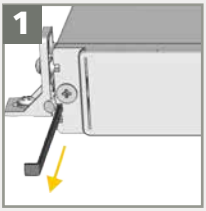

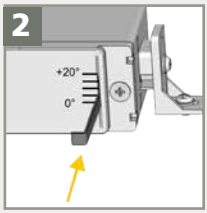

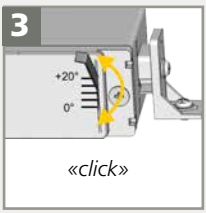

Dimensions des champs de détection typ.
(à 2 m - tous les spots actifs) :

0° = 100 cm (L) x 100 cm (P)
20° = 100 cm (L) x 120 cm (P)

BOUTONS-POUSSOIRS

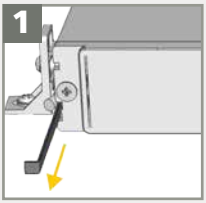

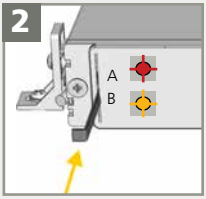

Sans télécommande, 2 paramètres restent accessibles par boutons poussoirs :

BOUTON A: SENSIBILITÉ (1 - 4) :
- **Pressez 1 fois pour entrer en session de réglage.** La LED rouge clignote. Le nombre de clignotements indique la valeur actuelle (voir page suivante).
- **Pressez 1 fois à nouveau pour incrémenter la sensibilité.** La LED rouge indique la nouvelle valeur. Lorsque la valeur maximale est atteinte, une nouvelle pression du bouton ramène la sensibilité à la valeur minimale.
- **Pressez le bouton B pour clôturer la session de réglage.**

BOUTON B : CHAMPS DE DÉTECTION (1 - 9) :
- **Pressez 1 fois pour entrer en session de réglage**. La LED orange clignote. Le nombre de clignotements indique le champ de détection choisi (voir page suivante).
- **Pressez 1 fois à nouveau pour passer au champ de détection suivant**. La LED orange indique le nouveau champ de détection. Lorsque le dernier champ est sélectionné, une nouvelle pression du bouton sélectionne à nouveau le premier champ.
- **Pressez le bouton A pour clôturer la session de réglage.**

Si aucun bouton n'est actionné pendant 1 minute, la session se termine automatiquement.

3 CHAMPS DE DÉTECTION

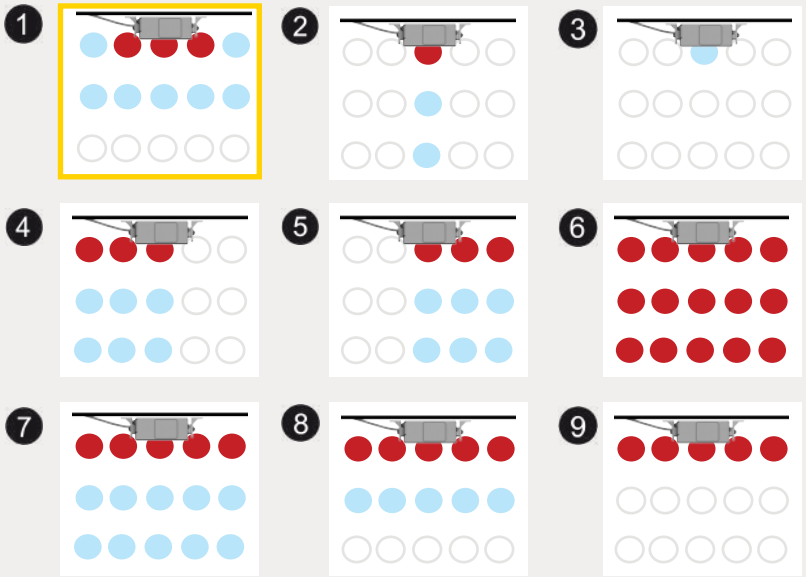

hauteur d'installation : 2 m - angle: 20°

porte + détecteur
(vue de haut)

- spot inactif
- spot actif - ouverture
- spot actif - présence

CONSEIL !
Utilisez le Spotfinder pour vérifier la position des spots IR actifs.

4 AJUSTEMENTS

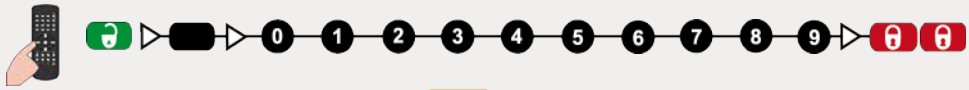

SENSIBILITÉ		- bas	bas	**haut**	+ haut						
FRÉQUENCE		bas	**moyen**	haut							
CONFIGURATION DE SORTIE		**A**	P		A = sortie active (contact NO) P = sortie passive (contact NF)						
TEMPS DE MAINTIEN		**0,5 s**	1 s	2 s	3 s	4 s	5 s	6 s	7 s	8 s	9 s
DURÉE MAX. DE DÉTECTION DE PRÉSENCE		**20 s**	1 min	2 min	3 min	5 min	7 min	10 min	15 min	20 min	25 min
CONTRÔLE DE PORTE	F2		**auto**	ouvert	fermé	ouvert = le détecteur est continuellement en détection > la LED est allumée fermé = le détecteur est en veille et ne détecte plus > la LED est éteinte					

VÉRIFIER UNE VALEUR : > ? > x

x = nombre de clignotements = valeur du paramètre

VALEURS USINE : + 9

LANCER UN SETUP : + 0

FONCTIONNEMENTS INCORRECTS

Le détecteur n'est pas alimenté.	Mauvaise alimentation.	1 Vérifiez l'alimentation.
La porte s'ouvre et se referme constamment.	Le détecteur est perturbé par le mouvement de la porte ou des vibrations.	1 Augmentez l'angle d'inclinaison. 2 Vérifiez que le détecteur est correctement fixé.
Deux détecteurs proches l'un de l'autre se perturbent.	Les champs de détection de ces deux détecteurs se croisent.	1 Choisissez une fréquence différente pour chaque détecteur.
Le détecteur ne répond pas aux commandes de la télécommande.	Les piles sont déchargées ou mal insérées.	1 Vérifiez que les piles sont bien insérées ou remplacez les piles, si elles sont déchargées.
	La télécommande est mal orientée.	1 Pointez la télécommande en direction du détecteur.
	Le détecteur fait un setup.	1 Coupez et rétablissez l'alimentation. Attendez la fin du setup en dehors du champ de détection.
Le détecteur ne se déverrouille pas après l'entrée du code d'accès.	Code incorrect	1 Coupez et rétablissez l'alimentation. Durant la première minute qui suit la mise sous tension, vous pouvez entrer en session de télécommande sans code d'accès et changer le code d'accès.
La LED rouge clignote rapidement.	Le détecteur se met en mode sécurité après un échec du test interne.	1 Remplacez le détecteur.

CODE D'ACCÈS

Un code d'accès (de 1 à 4 chiffres) est recommandé pour régler les détecteurs qui sont installés les uns près des autres.

ENREGISTRER LE CODE D'ACCÈS:

SUPPRIMER LE CODE D'ACCÈS:

Une fois que vous avez sauvegardé un code d'accès, vous aurez toujours besoin de ce code d'accès pour déverrouiller le détecteur. Si vous avez oublié le code d'accès, **coupez l'alimentation et restaurez-la**. Aucun code n'est nécessaire pour déverrouiller le détecteur durant la première minute de mise sous tension.

INSTRUCTIONS DE SÉCURITÉ

- Testez le bon fonctionnement de l'installation avant de quitter les lieux.
- Toute autre utilisation de l'appareil en dehors du but autorisé ne peut pas être garantie par le fabricant.
- Le fabricant du système de porte est responsable de l'évaluation des risques et de l'installation du détecteur en conformité avec les prescriptions nationales et internationales en matière de sécurité des portes.
- Le fabricant ne peut être tenu pour responsable de l'installation incorrecte ou des réglages inappropriés du détecteur.
- Le montage et la mise en service du détecteur doivent être effectués uniquement par un spécialiste formé.
- La garantie est nulle lorsque toute réparation est effectuée sur le produit par du personnel non autorisé.
- Evitez de toucher les parties électoniques et optiques, évitez les vibrations extrêmes, ne couvrez pas le détecteur et évitez tout objet mobile et toute source de lumière dans le champ de détection.
- Il est recommandé de nettoyer les parties optiques au moins une fois par an ou plus si nécessaire.

Par la présente, BEA déclare que le RS-15 est conforme aux exigences essentielles et aux autres dispositions pertinentes des directives EMC 2014/30/UE et RoHS 2 2011/65/UE.
La déclaration de conformité complète est disponible sur notre site internet.

Seulement pour les pays de l'UE: Conforme à la directive européenne 2012/19/UE relative aux déchets d'équipements électriques et électroniques (DEEE).

BEA SA | LIEGE Science Park | ALLÉE DES NOISETIERS 5 - 4031 ANGLEUR [BELGIUM] | T +32 4 361 65 65 | F +32 4 361 28 58 | INFO@BEA.BE | WWW.BEA-SENSORS.COM

A HALMA COMPANY